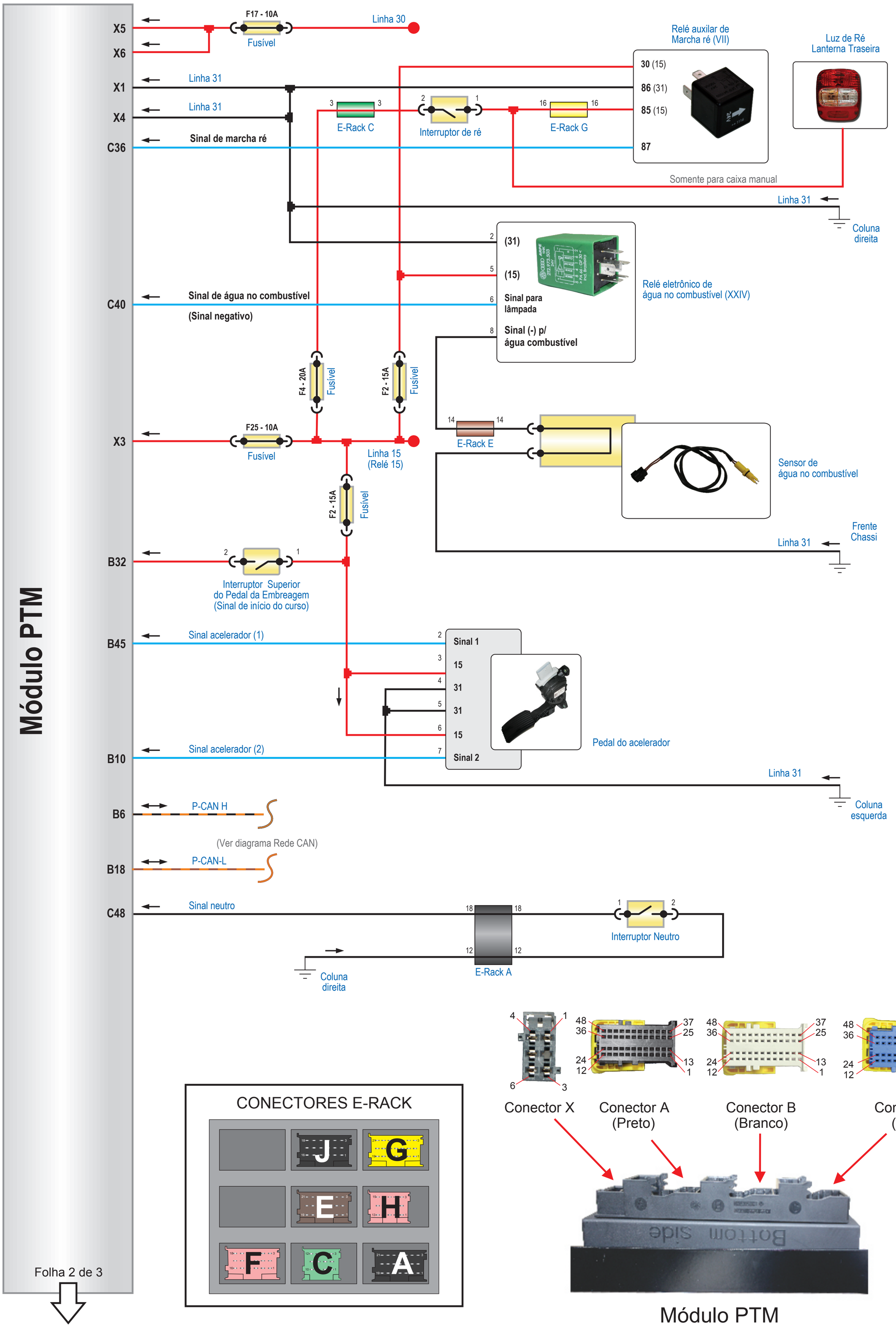
Módulo PTM
X5
X6
F17 - 10A
Fusível
Linha 30
Relé auxilar de Marcha ré (VII)
Luz de Ré Lanterna Traseira
X1
Linha 31
X4
Linha 31
C36
Sinal de marcha ré
E-Rack C
Interruptor de ré
E-Rack G
30 (15)
86 (31)
85 (15)
87
Somente para caixa manual
Linha 31
Coluna direita
(31)
(15)
Sinal para lâmpada
Sinal (-) p/ água combustível
Relé eletrônico de água no combustível (XXIV)
C40
Sinal de água no combustível
(Sinal negativo)
F4 - 20A
Fusível
F2 - 15A
Fusível
X3
F25 - 10A
Fusível
Linha 15 (Relé 15)
E-Rack E
Sensor de água no combustível
Frente Chassi
Linha 31
B32
Interruptor Superior do Pedal da Embreagem (Sinal de início do curso)
B45
Sinal acelerador (1)
Sinal 1
15
31
31
15
Sinal 2
Pedal do acelerador
B10
Sinal acelerador (2)
Linha 31
Coluna esquerda
B6
P-CAN H
(Ver diagrama Rede CAN)
B18
P-CAN-L
C48
Sinal neutro
Interruptor Neutro
E-Rack A
Coluna direita
Folha 2 de 3
CONECTORES E-RACK
J
G
E
H
F
C
A
Conector X
Conector A (Preto)
Conector B (Branco)
Conector C (Azul)
Bottom side
Módulo PTM

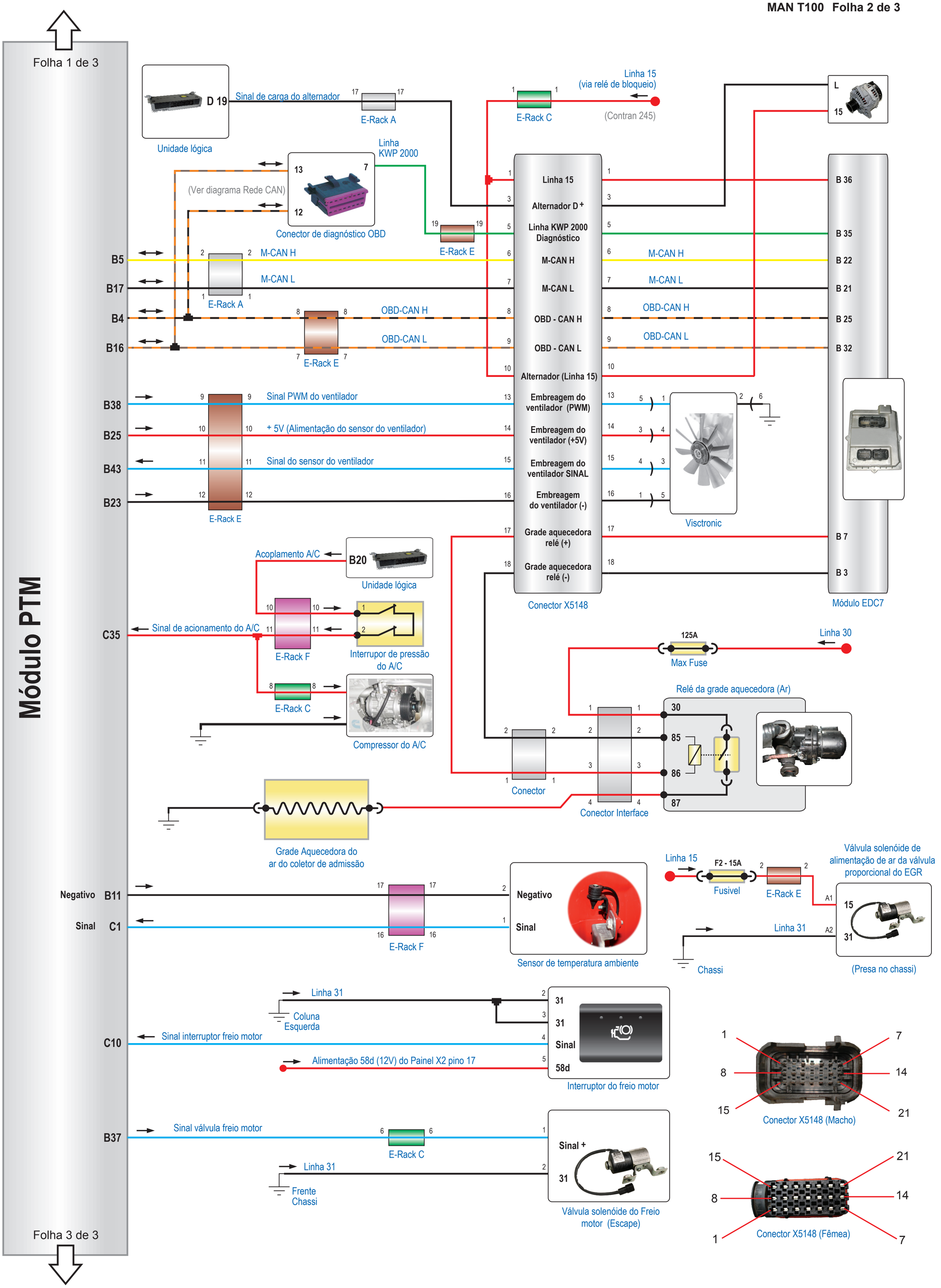
Folha 1 de 3
Módulo PTM
D 19
Unidade lógica
Sinal de carga do alternador
E-Rack A
Linha 15
(via relé de bloqueio)
E-Rack C
(Contran 245)
L
15
Linha KWP 2000
13
7
12
(Ver diagrama Rede CAN)
Conector de diagnóstico OBD
E-Rack E
Linha 15
Alternador D+
Linha KWP 2000 Diagnóstico
M-CAN H
M-CAN L
OBD - CAN H
OBD - CAN L
Alternador (Linha 15)
Embreagem do ventilador (PWM)
Embreagem do ventilador (+5V)
Embreagem do ventilador SINAL
Embreagem do ventilador (-)
Grade aquecedora relé (+)
Grade aquecedora relé (-)
Conector X5148
B 36
B 35
B 22
B 21
B 25
B 32
B 7
B 3
Módulo EDC7
B5
B17
B4
B16
M-CAN H
M-CAN L
OBD-CAN H
OBD-CAN L
E-Rack A
E-Rack E
B38
B25
B43
B23
Sinal PWM do ventilador
+ 5V (Alimentação do sensor do ventilador)
Sinal do sensor do ventilador
Visctronic
Acoplamento A/C
B20
Unidade lógica
C35
Sinal de acionamento do A/C
E-Rack F
Interrupor de pressão do A/C
E-Rack C
Compressor do A/C
125A
Max Fuse
Linha 30
Relé da grade aquecedora (Ar)
30
85
86
87
Conector
Conector Interface
Grade Aquecedora do ar do coletor de admissão
Negativo B11
Sinal C1
E-Rack F
Negativo
Sinal
Sensor de temperatura ambiente
Linha 15
F2 - 15A
Fusivel
E-Rack E
Válvula solenóide de alimentação de ar da válvula proporcional do EGR
A1
A2
15
31
Linha 31
Chassi
(Presa no chassi)
Linha 31
Coluna Esquerda
C10
Sinal interruptor freio motor
Alimentação 58d (12V) do Painel X2 pino 17
31
31
Sinal
58d
Interruptor do freio motor
B37
Sinal válvula freio motor
E-Rack C
Linha 31
Frente Chassi
Sinal +
31
Válvula solenóide do Freio motor (Escape)
Conector X5148 (Macho)
Conector X5148 (Fêmea)
Folha 3 de 3

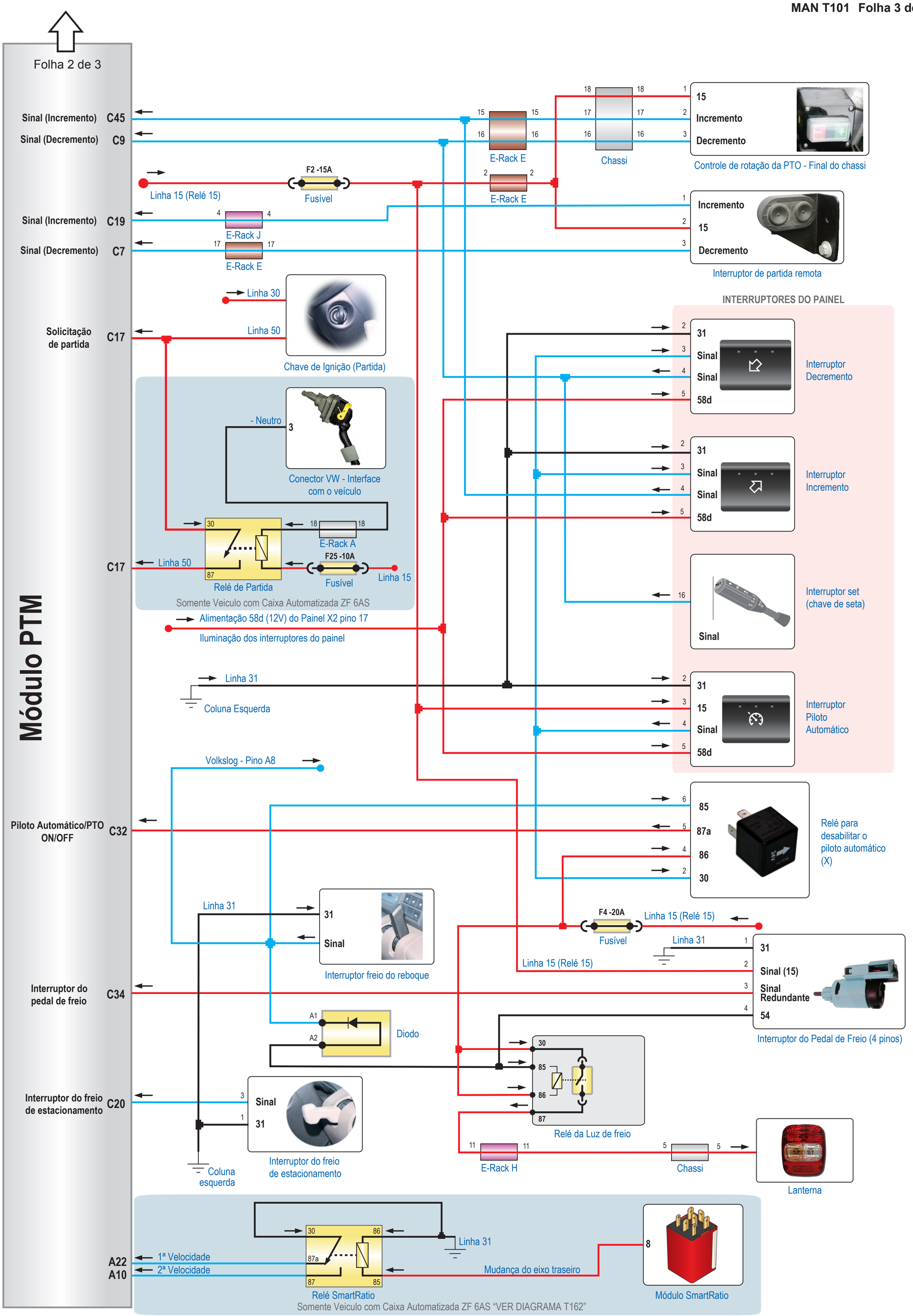
Folha 2 de 3
Módulo PTM
Sinal (Incremento) C45
Sinal (Decremento) C9
Sinal (Incremento) C19
Sinal (Decremento) C7
Solicitação de partida C17
Piloto Automático/PTO ON/OFF C32
Interruptor do pedal de freio C34
Interruptor do freio de estacionamento C20
A22 1ª Velocidade
A10 2ª Velocidade
Linha 15 (Relé 15)
F2 -15A
Fusível
E-Rack J
E-Rack E
Linha 30
Linha 50
Chave de Ignição (Partida)
- Neutro
Conector VW - Interface com o veículo
E-Rack A
F25 -10A
Relé de Partida
Somente Veiculo com Caixa Automatizada ZF 6AS
Alimentação 58d (12V) do Painel X2 pino 17
Iluminação dos interruptores do painel
Linha 31
Coluna Esquerda
Volkslog - Pino A8
Chassi
15
Incremento
Decremento
Controle de rotação da PTO - Final do chassi
Interruptor de partida remota
INTERRUPTORES DO PAINEL
31
Sinal
58d
Interruptor Decremento
Interruptor Incremento
Interruptor set (chave de seta)
Interruptor Piloto Automático
85
87a
86
30
Relé para desabilitar o piloto automático (X)
Interruptor freio do reboque
Diodo
F4 -20A
Linha 15 (Relé 15)
Sinal (15)
Sinal Redundante
54
Interruptor do Pedal de Freio (4 pinos)
Relé da Luz de freio
Coluna esquerda
Interruptor do freio de estacionamento
E-Rack H
Lanterna
Relé SmartRatio
Mudança do eixo traseiro
Módulo SmartRatio
Somente Veiculo com Caixa Automatizada ZF 6AS "VER DIAGRAMA T162"